8.2. Гарантия не распространяется на дефекты, возникшие по вине потребителя результате нарушений правил монтажа, установки и эксплуатации изделия.
8.3. Использования в системе теплоносителя, не соответствующего требованиям, приведенным в «правилах техническойэксплуатации электрических станций и сетей РФ» РД 34.20.501-95 / Министерства топлива и энергетики РФ, РАО «ЕЭС России».
8.4. Претензии после ввода полотенцесушителя в эксплуатацию принимаются только через производителей работ.
8.5. Обязательно наличие паспорта изделия, правильно заполненного гарантийного талона с указанием типа, размера, даты продажи, штампа торгующей организации, подписи продавца или ответственного лица.

С условиями установки и эксплуатации полотенцесушителей **BRANDONI CLASSIC** ознакомлен(на), претензий по товарному виду не имею:

«……» …….. 20 …… г. ……. Подпись

Телефон для справок и консультаций:……..

Гарантийный талон № ……..
(действителен в течение одного года со дня продажи)
Полотенцесушитель BRANDONI CLASSIC

Модель …… Количество……

Дата продажи …….....…… Продавец ……

Название, телефон, № Договора……
/Фирмы установившей полотенцесушитель/
……

№ Лицензии ……..
/Фирмы установившей полотенцесушитель/

М.п.

Фирма несет ответственность по гарантийным обязательствам только при соблюдении условий правильной установки и эксплуатации приборов.
Гарантийный талон действителен только в оригинале!

Талон гарантийного ремонта (замены) № ……..
(действителен в течение одного года со дня ремонта (замены))
Полотенцесушитель BRANDONI CLASSIC

Модель …… Количество……

Дата ремонта (замены)……..

ПАСПОРТ ТЕХНИЧЕСКОГО ИЗДЕЛИЯ.
Полотенцесушители серии CLASSIC, CLASSIC1
(Изготовитель *BRANDONI*, Италия)

1. Назначение.

Полотенцесушители **BRANDONI CLASSIC** предназначены для отопления помещений и одновременно для сушки вещей. Поэтому полотенцесушители **CLASSIC** находят применение в ванных комнатах, на кухне, в прихожей и других бытовых помещениях. Полотенцесушители **BRANDONI CLASSIC** предназначены для применения в любых системах отопления и системах горячего водоснабжения.

2. Комплектация.

2.1. Полотенцесушитель в упаковке - 1 шт.;
2.2. Паспорт с гарантийным талоном - 1 шт.;
2.3. Комплект вентилей (вход/выход) поставляется отдельно.

3. Технические данные.

Полотенцесушители **BRANDONI CLASSIC -** отопительные приборы, которые могут быть установлены как в системах отопления, так и в системах горячего водоснабжения.
Это стало возможным благодаря материалу из которого они изготовлены - сантехническая латунь.
Рабочее давление 8 атм.;
Опрессовочное давление 10,4 атм.;
Максимальная температура теплоносителя 95°С

Радиаторы испытаны НИИ “Сантехника”
Рекомендация: *перед приобретением полотенцесушителя, уточнить параметры магистрали горячего водоснабжения в РЭО или диспечерском пункте на соответствие с параметрами полотенцесушителя.*

4. Монтаж полотенцесушителей BRANDONI CLASSIC.

Монтаж полотенцесушителя должны производить специализированные монтажные организации.
Полотенцесушитель навешивается на кронштейны, установленные на стене.
Рекомендуется установка запорно-регулирующей арматуры.

Краны (вентили), устанавливаемые на входе и на выходе предназначены для:
4.1. Использования в качестве терморегулирующих элементов;
4.2. Отключения от магистрали в аварийных ситуациях;
4.3. Каждый полотенцесушитель оборудован встроенным клапаном для выпуска воздуха.

I ред.01.13

5. Габаритные размеры и рекомендованные схемы подключения.

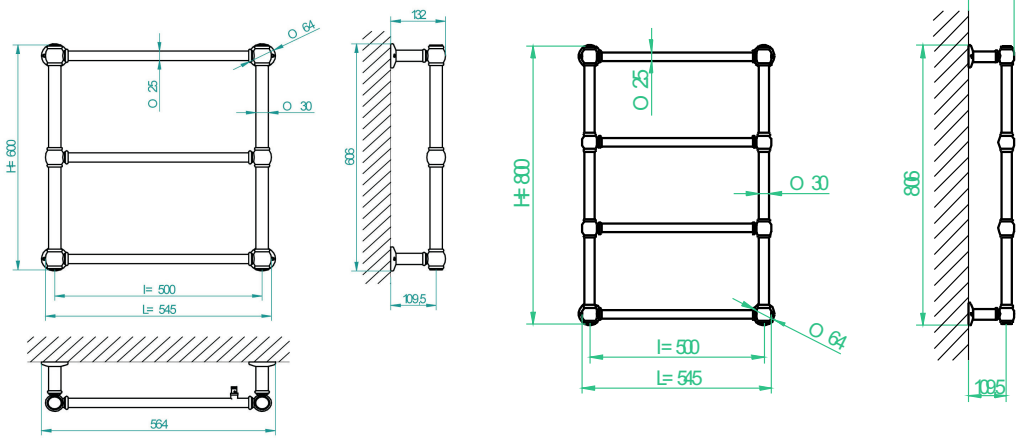

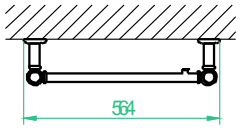

Модель	CLASSIC		
	1	2	3
Длина, мм	545	545	545
Высота, мм	600	800	1000
Межосевое расстояние, мм	500	500	500
Вес, кг	4,8	5,9	6,8
Объем, л	1,25	1,65	2,1
Тепловая мощность, Вт	145	220	290

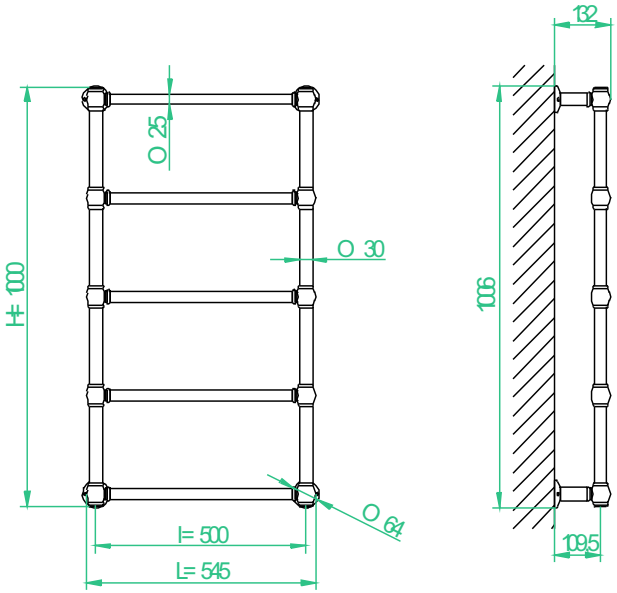

Вспомогательные элементы	Ø труб, мм
Трубка из латуни	Ø 25
Трубка из латуни	Ø 30

Для однотрубных систем

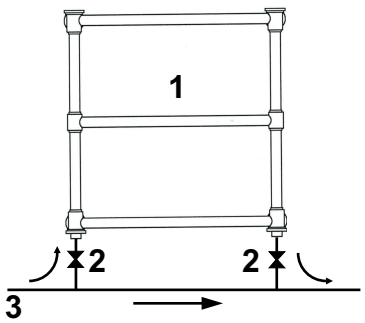

Для двухтрубных систем

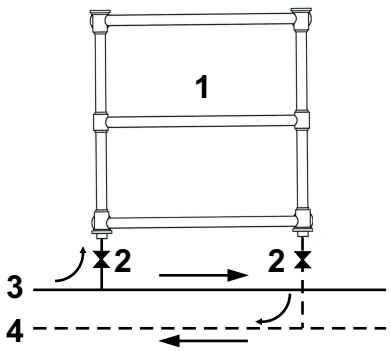

1. Полотенцесушитель
2. Вентили (Краны) на входе / выходе
3. Магистраль
4. Магистраль

6. Запрещается.

6.1. Запрещается использовать вентили (краны) в качестве терморегулирующей или запорной арматуры без установки перемычки в однотрубной системе и системе горячего водоснабжения.
6.2. Запрещается резко открывать вентили установленные на входе/выходе радиатора, во избежание гидравлического удара.
6.3. Запрещается использовать трубы магистрали, корпус полотенцесушителя в качестве заземления для электрооборудования.

По окончании монтажа должны быть проведены индивидуальные испытания смонтированного оборудования.

В процессе эксплуатации следует производить наружную очистку полотенцесушителей, не допуская при этом использования абразивных материалов и растворителей.

7. Гарантийные обязательства.

Продавец (Поставщик) обязуется:
7.1. Произвести ремонт или замену оборудования на аналогичное (в случае невозможности ремонта) в течение одного года со дня продажи;
7.2.Претензии по качеству и техническим характеристикам приборов принимаются до момента подключения приборов в контур отопления (исключение составляют дефекты проявившиеся в ходе эксплуатации приборов.).
7.3. Демонтаж, монтаж и доставка неисправного оборудования осуществляются силами и за счет заказчика;
7.4. Новые гарантийные обязательства выдаются со дня замены.

8. Гарантийные условия.

Гарантийные обязательства выполняются при выполнении следующих условий:
8.1. Гарантия распространяется на все дефекты возникшие по вине завода изготовителя.

I ред.01.13