BR BRANDONI
Il calore incontra l'arte.®
www.brandoni.co

Модель Arco

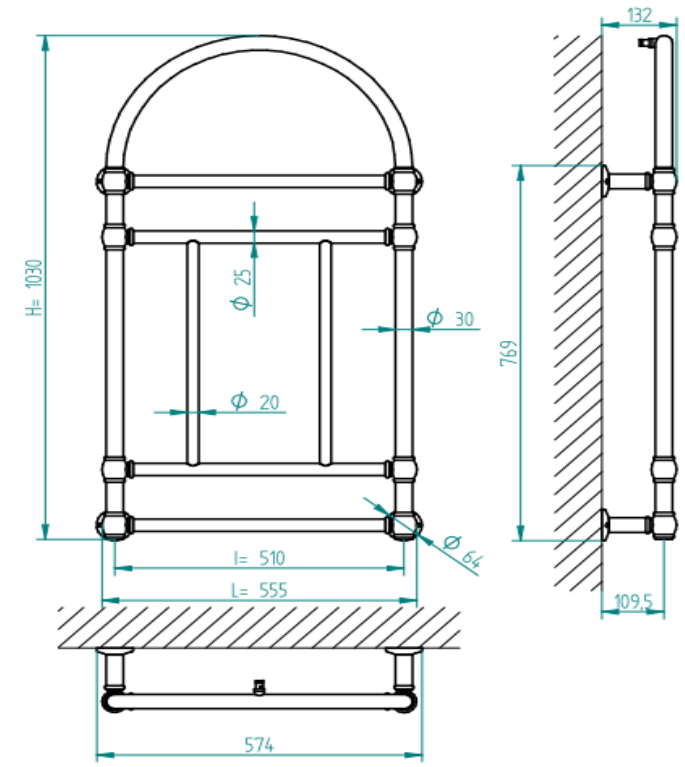

Опрессовочное давление: 10,4 атм.
Рабочее давление: 8 атм.
Макс. раб. температура: 95 °C
Соединение: G ½

Вспомогательные элементы	Ø труб, мм
Трубка из латуни	Ø 20
Трубка из латуни	Ø 25
Трубка из латуни	Ø 30

Модель	Длина	Высота	Межосевое расстояние	Вес	Объем	Тепловая мощность	Цвет	Розничная Цена
	[мм]	[мм]	[мм]	[кг]	[л]	[ВТ]		[€]
Arco	555	1030	510	7,50	2,30	290	Chrome	1880,00
							Gold	2210,00
							Bronze	2160,00

BR BRANDONI
Il calore incontra l'arte.®

www.brandoni.co

Модель Exclusive

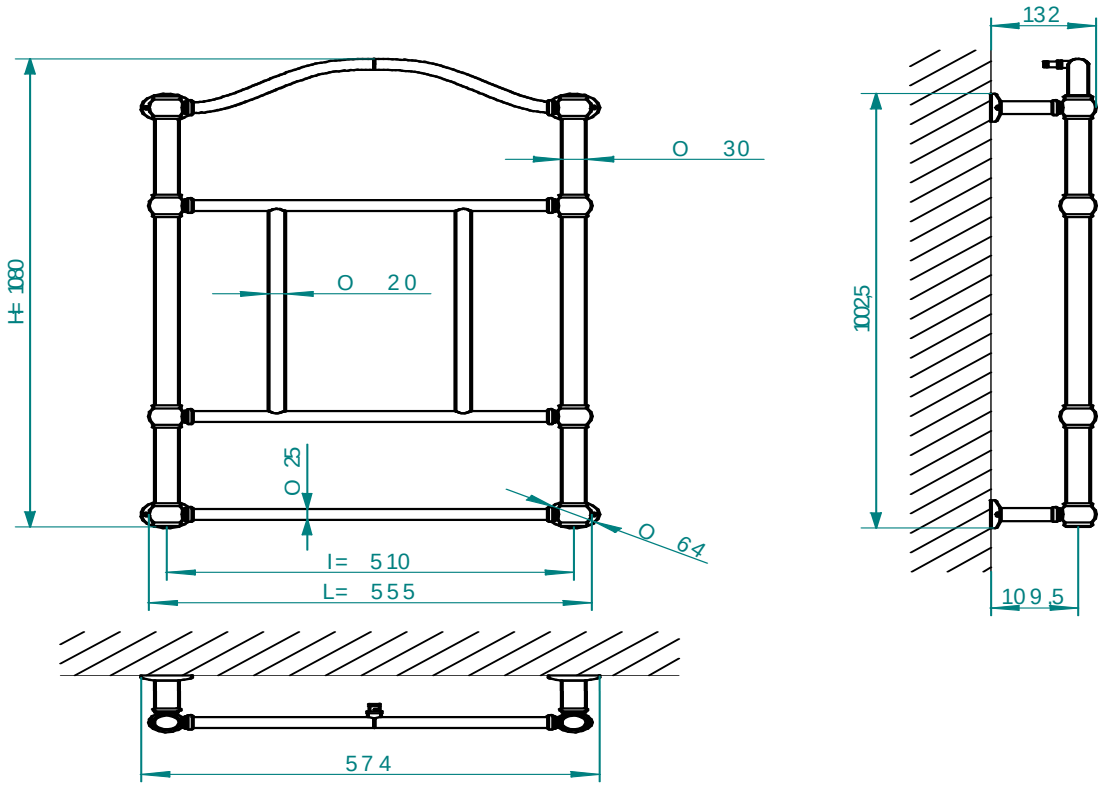

Опрессовочное давление:	10,4 атм.
Рабочее давление:	8 атм.
Макс. раб. температура:	95 °C
Соединение:	G ½

Вспомогательные элементы	Ø труб, мм
Трубка из латуни	Ø 20
Трубка из латуни	Ø 25
Трубка из латуни	Ø 30

Модель	Длина	Высота	Межосевое расстояние	Вес	Объем	Тепловая мощность	Цвет	Розничная Цена
	[мм]	[мм]	[мм]	[кг]	[л]	[ВТ]		[€]
Exclusive	555	1080	510	6,90	2,10	280	Chrome	1720,00
							Gold	2040,00
							Bronze	1970,00

BR BRANDONI
Il calore incontra l'arte.®

www.brandoni.co

Модель SOGNO

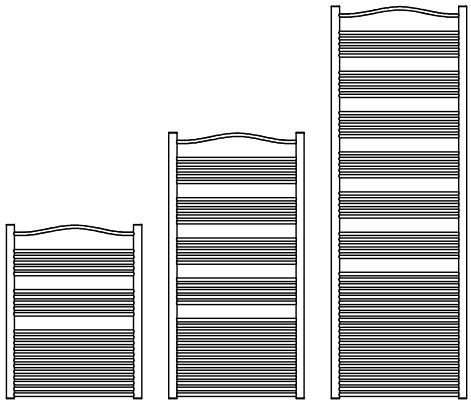

SBA __/075 SBA __/115 SBA __/175

Размеры указаны в мм.

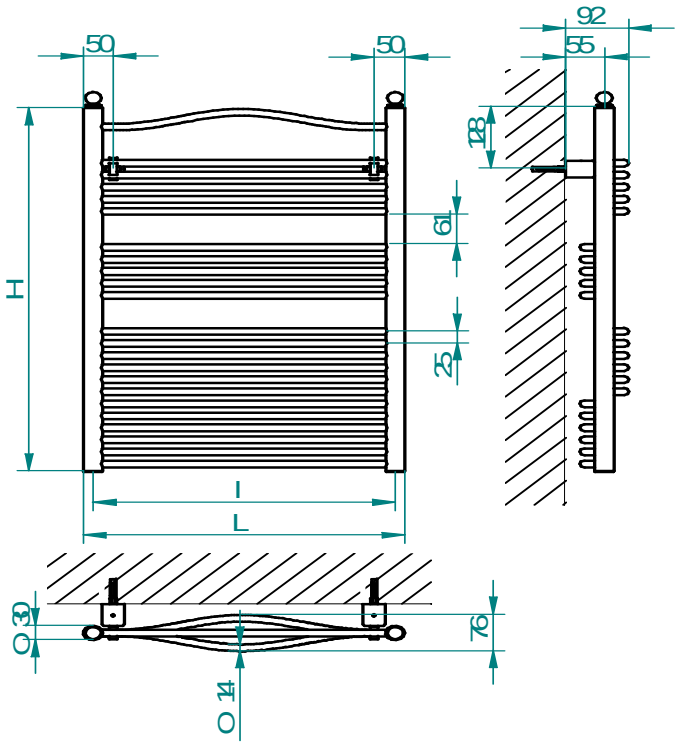

Опрессовочное давление: 10,4 атм.
Рабочее давление: 8 атм.
Макс. раб. температура: 95 °C
Соединение: G ½

Вспомогательные элементы	Ø труб, мм
Коллектор	Ø 30 – 1,5
	Ø 30 – 1,5
Элемент	Ø 14 -1,5
	Ø 14 -1,5

Модель	Chrome								
	Трубка	Длина	Высота	Межосевое расстояние	Вес	Объем	Тепловая мощность [ВТ]	Цвет	Розничная Цена
	N°	[мм]	[мм]	[мм]	[кг]	[л]	(Δt = 50°C)		[€]
SB 050/075	23	500	757	470	6,8	1,8	298	Chrome	1760,00
								Gold	2530,00
SB 050/115	35	500	1157	470	10,2	2,8	464	Chrome	2380,00
								Gold	3410,00

BR BRANDONI
Il calore incontra l'arte.®

www.brandoni.co

Модель CLASSIC 1

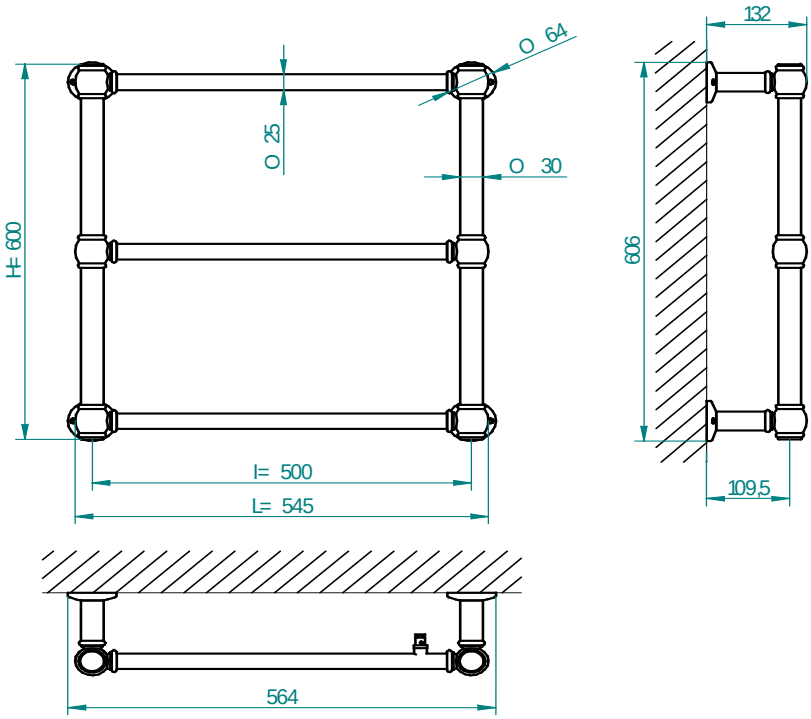

Опрессовочное давление: 10,4 атм.
Рабочее давление: 8 атм.
Макс. раб. температура: 95 °C
Соединение: G ½

Вспомогательные элементы	Ø труб, мм
Трубка из латуни	Ø 25
Трубка из латуни	Ø 30

Модель	Длина	Высота	Межосевое расстояние	Вес	Объем	Тепловая мощность	Цвет	Розничная Цена
	[мм]	[мм]	[мм]	[кг]	[л]	[ВТ]		[€]
Classic 1	545	600	500	4,80	1,25	145	Chrome	980,00
							Gold	1150,00
							Bronze	1100,00

BR BRANDONI
Il calore incontra l'arte.®

www.brandoni.co

Модель Classic 2

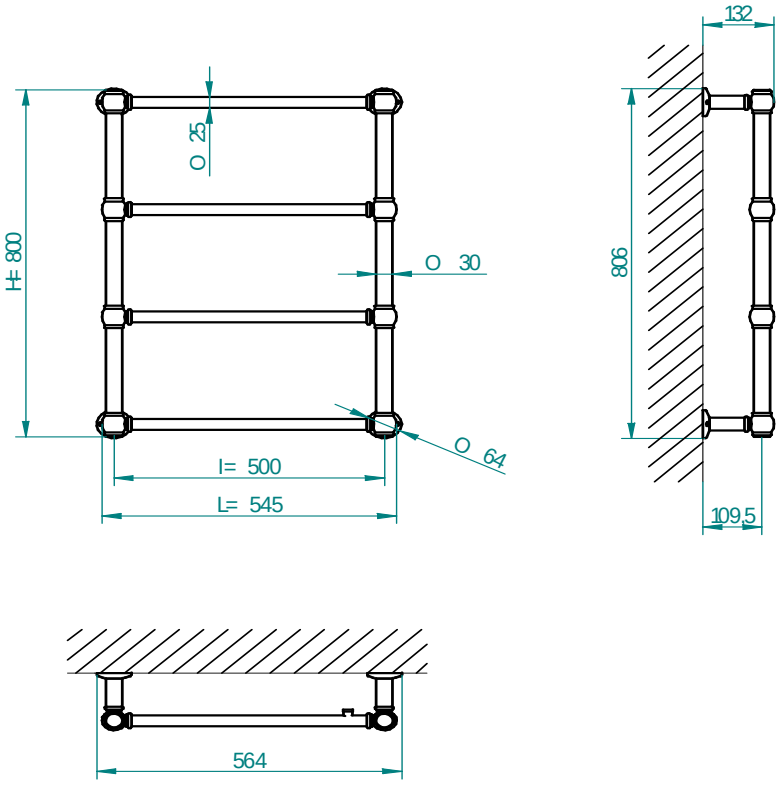

Опрессовочное давление:	10,4 атм.
Рабочее давление:	8 атм.
Макс. раб. температура:	95 °C
Соединение:	G ½
Материал:	латунь

Вспомогательные элементы	Ø труб, мм
Трубка из латуни	Ø 25
Трубка из латуни	Ø 30

Модель	Ширина	Высота	Межцентр. расстояние	Тепловая мощность	Цвет	Розничная Цена
	[мм]	[мм]	[мм]	[ВТ]		[€]
Classic 2	545	800	500	220	Chrome/White	1400,00
					Gold	1640,00
					Bronze	1580,00