www.teploart.com

Модель Vintage

Полотенцесушитель.
Материал латунь, на открытую систему отопления, на ГВС.
Изготовлен из вертикальных закрученных и горизонтальных гладких труб Ø 30мм.

Рабочее давление: 7 атм.
Опрессовочное давление: 9 атм.
Макс. раб. Температура: 95 °С

В комплект входят монтажные запорные вентили (2шт.), декоративные трубочки (2 шт.), накладки (2 шт.).

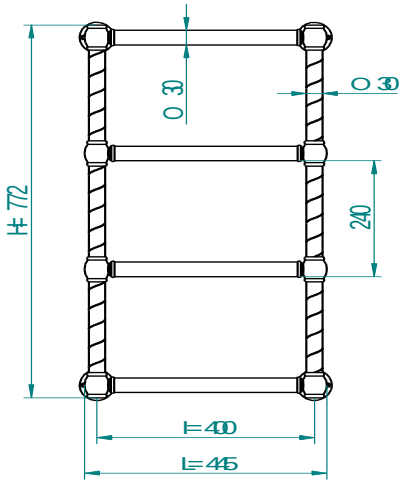

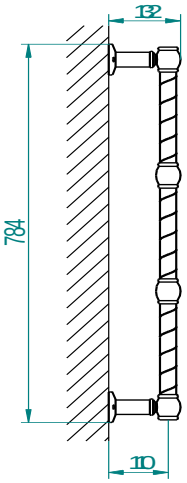

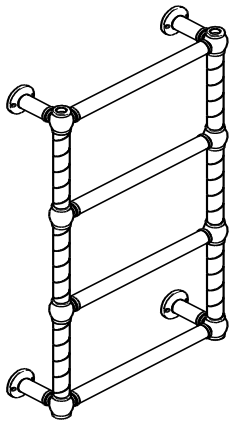

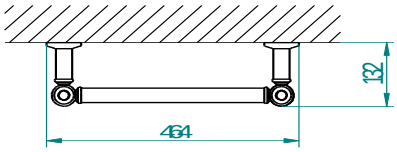

Модель	Ширина, L	Высота, H	Межцентр. Расстояние, I	Тепловая мощность	Цвет	РРЦ, [€]
	[мм]	[мм]	[мм]	[ВТ]		
Vintage	445	772	400	216	Chrome, хром	1328,00
					Gold, золото	1644,00