RIFAR

www.rifar.ru

Россия, 462630, Оренбургская обл., г. Гай, Технологический пр-д, д. 18. E-mail: info@rifar.ru

02.2016 © ЗАО «РИФАР» Информация, представленная в этом издании, актуальна на момент подписания издания в печать. Завод оставляет за собой право на внесение изменений в конструкцию радиаторов с целью улучшения их эксплуатационных характеристик.

RIFAR

БИМЕТАЛЛИЧЕСКИЙ
СЕКЦИОННЫЙ РАДИАТОР
ВОДЯНОГО ОТОПЛЕНИЯ

Гарантия 15 лет
Рабочее давление до 20 атм.

Высокая тепловая мощность:
Forza 500 – 202 Вт
Forza 350 – 136 Вт
Forza 200 – 104 Вт

model

FORZA

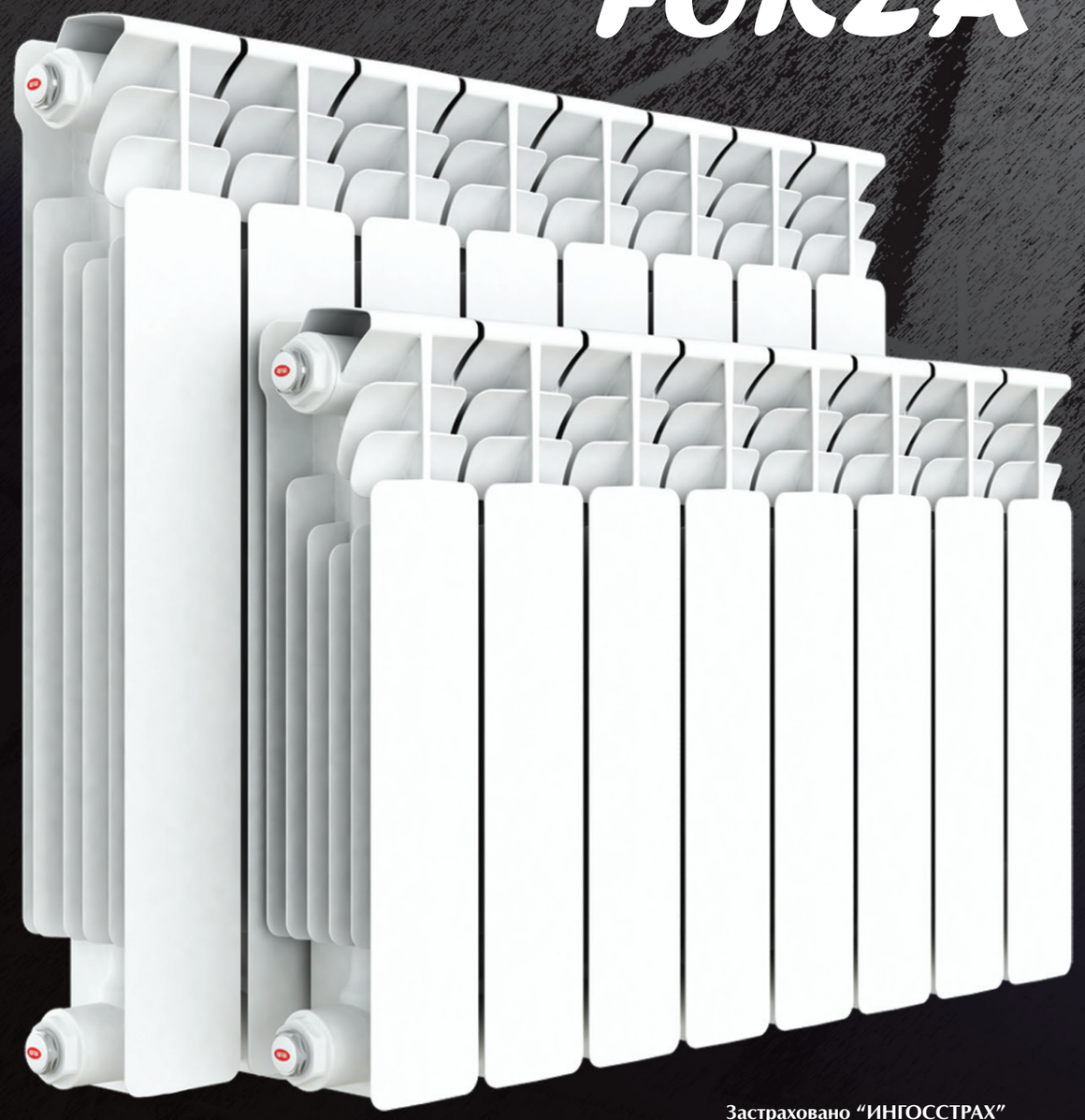

Застраховано “ИНГОССТРАХ”

Компания RIFAR основана в 2002 г. и на сегодняшний день является крупнейшим в России производителем биметаллических и алюминиевых радиаторов отопления. Мы постоянно разрабатываем новые оригинальные модели радиаторов с высокими эксплуатационными характеристиками. Одной из основных задач при этом является то, чтобы радиаторы не только не уступали по качеству лучшим мировым образцам, но и производились с учетом более суровых, по сравнению с Европой, климатических условий и спецификой российских систем отопления.

Рациональный выбор - RIFAR Forza

Надежное отопление в критических условиях эксплуатации:

- рабочее давление: до 20 атм;
- температура теплоносителя: до 135 °С;
- показатель pH: - 7-8,5;
- двухкратное испытание на герметичность при давлении 30 атм;

Стабильное отопление:

- малая инерционность позволяет быстро реагировать (при наличии регулирующей арматуры) на изменения температуры в помещении при открывании окон или дверей, работе газовой или электрической плиты, растопке или остывании камина и т.д.

Рациональное отопление:

- четная и нечетная сборка позволяет сделать выбор согласно расчету и не переплачивать за лишнюю секцию;
- подключение по всем известным схемам.

Комфортное отопление:

- сбалансированное отношение радиационной и конвективной составляющей тепового потока.

Технология производства биметаллических секционных радиаторов RIFAR Forza

Секция биметаллического радиатора RIFAR Forza состоит из стальной трубы, залитой под высоким давлением высококачественным алюминиевым сплавом, обладающим превосходными прочностными и коррозионностойкими свойствами. Полученное в результате монолитное изделие обеспечивает эффективную теплоотдачу при максимальном запасе прочности. Радиатор собирается из секций с помощью стальных ниппелей и специальных прокладок. Серийно производимые радиаторы имеют по два отверстия слева и справа соответственно, с левой и правой внутренней резьбой G1". В качестве теплоносителя для моделей Forza 500, Forza 350 и Forza 200 необходимо использовать специально подготовленную воду , согласно п. 4.8. СО 153 – 34.20.501 - 2003 «Правила технической эксплуатации электрических станций и сетей РФ».

БИМЕТАЛЛИЧЕСКИЙ СЕКЦИОННЫЙ РАДИАТОР ОТОПЛЕНИЯ

Технико-эксплуатационные характеристики моделей: RIFAR Forza 500/350/200

Модель	Межосевое расстояние, мм	Габаритные размеры секции, мм			Номинальный тепловой поток 1 секции, Вт	Внутренний объем 1 секции, л	Масса 1 секции, кг
		Высота	Ширина	Глубина			
F-500	500	570	80	100	202	0,2	1,84
F-350	350	415	80	90	136	0,18	1,36
F-350	200	261	80	100	104	0,16	1,02

Радиаторы **RIFAR Forza** представлены тремя моделями с межосевым расстоянием 500, 350 и 200 мм. Модель **RIFAR Forza 500** с межосевым расстоянием 500 мм - одна из самых мощных среди биметаллических радиаторов, что делает ее приоритетной при выборе радиаторов для отопления больших и слабо утепленных помещений. Наличие моделей **RIFAR Forza 350** и **Forza 200** с межосевыми расстояниями 350 и 200 мм позволяет выдержать единый стиль в помещениях с различными ограничениями по высоте в местах их установки.

Возможные схемы установки и подключения радиаторов RIFAR Forza

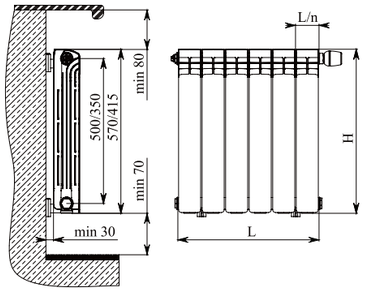

Наиболее предпочтительными схемами подключения, с точки зрения эффективной теплоотдачи, являются: рис. 2; рис. 3. При подключении радиатора по схеме рис. 4 его тепловая мощность может быть значительно снижена. При подключении по схеме рис.5 в коллектор, в месте подключения, необходимо установить пружинный клапан.

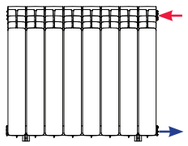

рис. 2

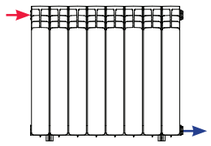

рис. 3

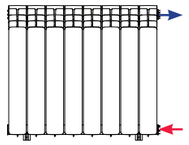

рис. 4

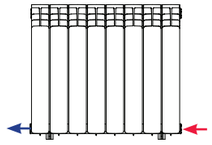

рис. 5

Кронштейны и аксессуары для радиаторов RIFAR

Кронштейны регулируемые RIFAR

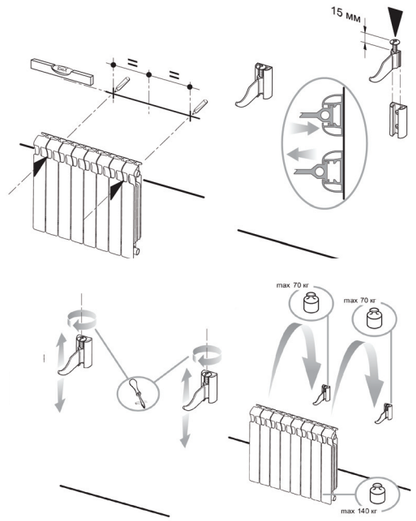

Полотенцедержатель RIFAR

Для моделей: Base 500/350/200; Alum 350/500; Forza 350/500; Alp 500

Минимальное количество секций в радиаторе - 6 шт.

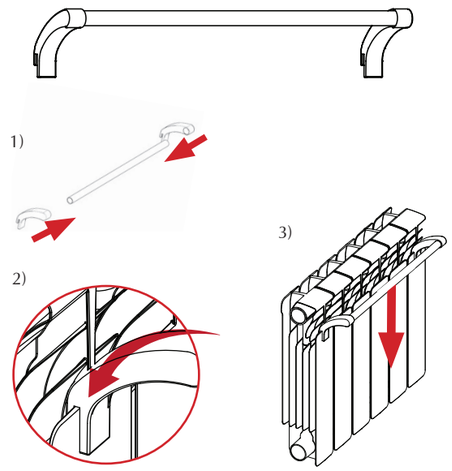
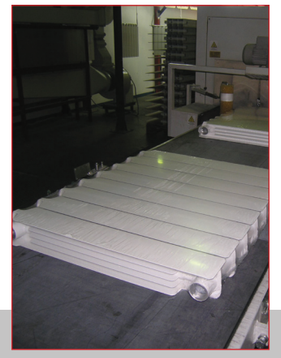
Подтверждая высокие конструктивные характеристики своих радиаторов и жесткий контроль качества, компания **"РИФАР"** дает гарантию на секционные радиаторы **Rifar Forza** 15 лет. Срок эксплуатации таких радиаторов - 25 лет с момента установки, при соблюдении правил транспортировки, монтажа и эксплуатации. Вся продукция, производимая компанией **"РИФАР"**, сертифицирована органом по сертификации санитарно-технического и отопительного оборудования «САНРОС» и застрахована ОСАО «ИНГОССТРАХ». Более подробную информацию о радиаторе Forza Вы можете узнать по телефону бесплатной горячей линии RIFAR: 8(800)-700-10-30 или на сайте www.rifar.ru.